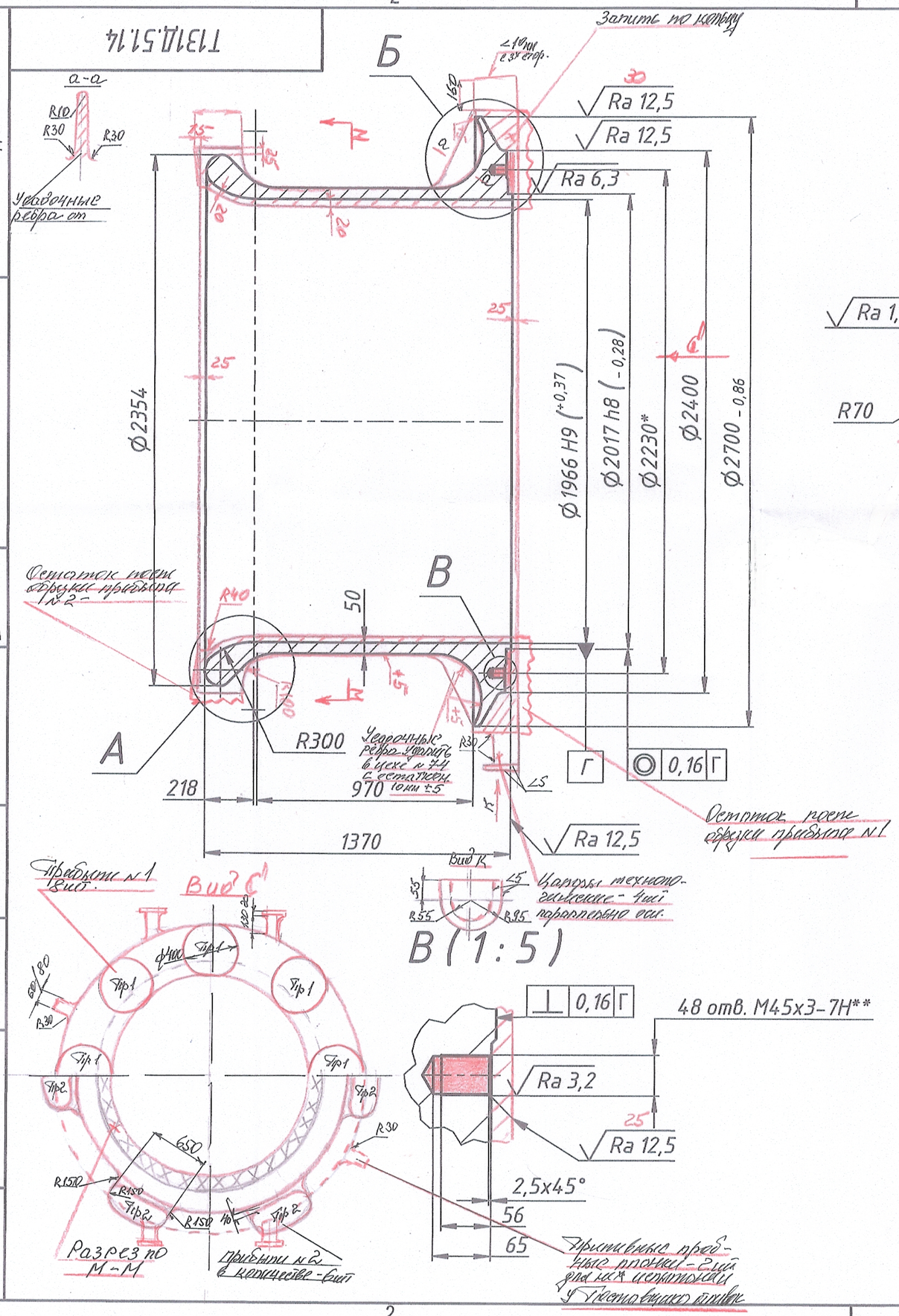

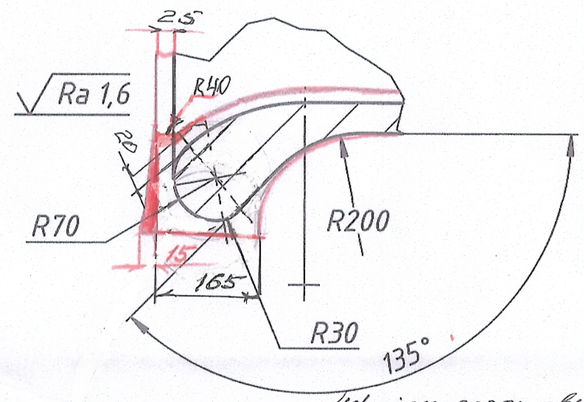

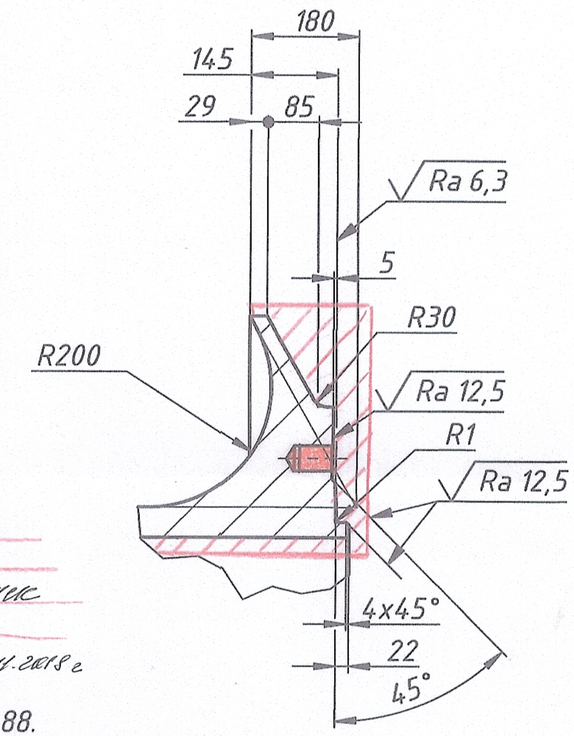

Чертёж заготовки
Черный вес - 8000кг.
На каждый припуск радиус 1/2 припуска
Вер. инж: [illegible] 15.11.2018 г.

1. Отливка 2-й группы ГОСТ 977-88.
2. Точность отливки 11т-8-14-9т ГОСТ Р 53464-2009.
3. Для снятия внутренних напряжений отливку отжечь.
4. Формовочные уклоны выполнить по ГОСТ 3212-92.
5. Необрабатываемые поверхности отливки пескоструить.
6. Дефектные места отливок (раковины, трещины, сдвиги и т.д.) заваривать с предварительной разделкой мест до чистого металла. Без исправления допускаются раковины и неметаллические включения до 3 мм в поперечине и до 5 мм на глубину в колличестве 3 штук на 25 см2, но не лежащие в одном поперечном сечении.
7. *Размер для справок.
8. Неуказанные предельные отклонения по ГОСТ 308931.1-2002: H12, h12, ±IT14/2.
9. **Согласовать с ответной деталью.

Изм.	Лист	№ докум.	Подп.	Дата	Т131Д.51.14			
Разраб.		Государева			Коллектор	Лит.	Масса	Масштаб
Пров.		Меренкова					6091,2	1:20
Т. контр.						Лист	Листов	1
Нач.отд.					25Л ГОСТ 977-88			
Н. контр.		Меренкова						
Утв.		Меренкова						

Перв. примен. Т131Д.51.10
Справ. №
Подп. и дата
Инв. № дубл.
Взам. инв. №
Подп. и дата
Инв. № подл.

1 Копировал Формат А3

3